01

PHOTOVOLTAIC SERIES

光伏系列

BS

光伏华变

BS Photovoltaic Huabian

专业生产高低压产品制造商 服务 / 团队 / 品质 / 合作

GEYA格亚电气

BS
光伏华变

概述

华变是国人借鉴美变优良的散热性能和欧变完善的保护功能，优化紧凑型结构设计而成，解决了美变保护欠缺和欧变散热不良问题，目前市场推广前景。

华变产品特点

- 华变分为高压室、低压室以及变压器三部分，按照“L”型或“品”字型布局；
- 华变里变压器只能采用油浸式变压器，不能采用干式变压器；
- 华变变压器本体和散热片均敞开外露在箱体外部，散热效果良好，其余所有带电间隔均密封在独立的隔室内，各室内用隔板隔离成独立的间隔，并在箱体内设有下人孔，方便安装及维修；
- 箱体采用冷轧钢板或不锈钢板，内外表面平整、无锈蚀、涂层脱落和磕碰损伤现象， 涂料层牢固均匀，无明显反差反光；
- 箱体顶盖装设防雨的密封盖板和防雨檐， 双层结构的箱体顶盖能防止热辐射；

主要技术参数

额定容量 (kVA)	高压 / 低压	630~8000	
电压 (kV)	高压侧额定电压	35(36、36.75、37、38.5)	
	系统最高工作电压	40.5	
	低压侧额定电压	风力发电用	0.69(0.95、1.14)
		光伏发电用	0.48、0.5、0.54、0.6(0.63、0.8)
额定绝缘水平 (kV)	高压开关侧工频耐压	95	
	变压器本体工频耐压	85	
	冲击峰值耐压	200	
	变压器低压侧工频耐压	5	
联结组别	风力发电用	Dyn11	
	光伏发电用	Dy11 或 Yd1;1Dy11y11 或 Yd11d11	
防护等级	油箱	IP68	
	高、低压室	IP54	
	高压室门打开后	IP3X	
额定频率 (Hz)	50/60		
相数	三相		

备注：新能源产品需要根据用户的具体要求协商解决。

35kV 电压等级

元器件名称	额定电压 (kv)	额定电流 (A)	工频耐压相间 / 断口 (kV)	雷电冲击耐压 (kV)	短时耐受电流时间 (kA/s)	短路峰值耐受电流 (kA)	机械寿命 (次)
真空负荷开关 (或真空断路器)	40.5	630、1250	95 /115	185/215	20/4 25/4 31.5/4	50 63 80	10000
限流熔断器 (断路器则无)	40.5	16、20、25、31.5、40、50、63、80、100	95	185	额定最大开断电流 (kA)：31.5		

10kV 电压等级

元器件名称	额定电压 (kv)	额定电流 (A)	工频耐压相间 / 断口 (kV)	雷电冲击耐压 (kV)	短时耐受电流时间 (kA/s)	短路峰值耐受电流 (kA)	机械寿命 (次)
真空负荷开关 (或真空断路器)	12	630、1250	42	75/85	20/4	50	10000
限流熔断器 (断路器则无)	12	16、20、25、31.5、40、50、63、100、160、200	42	75	额定最大开断电流 (kA)：50		

BS
光伏华变

外形尺寸图

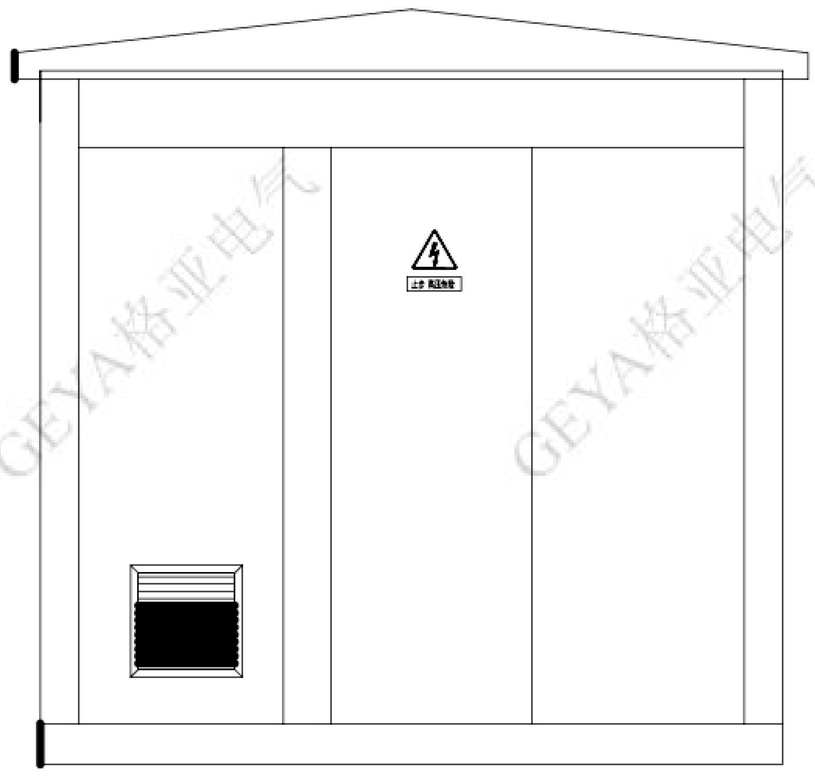
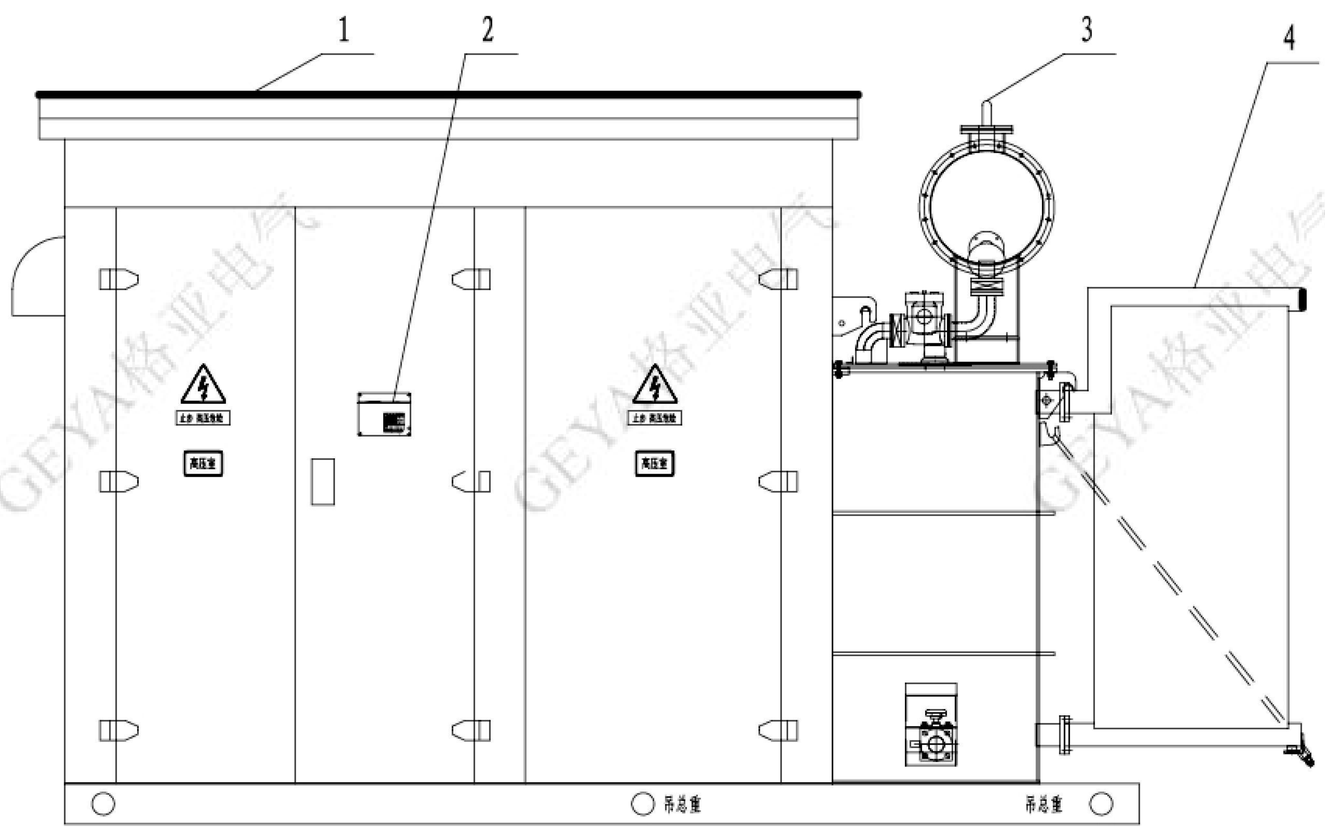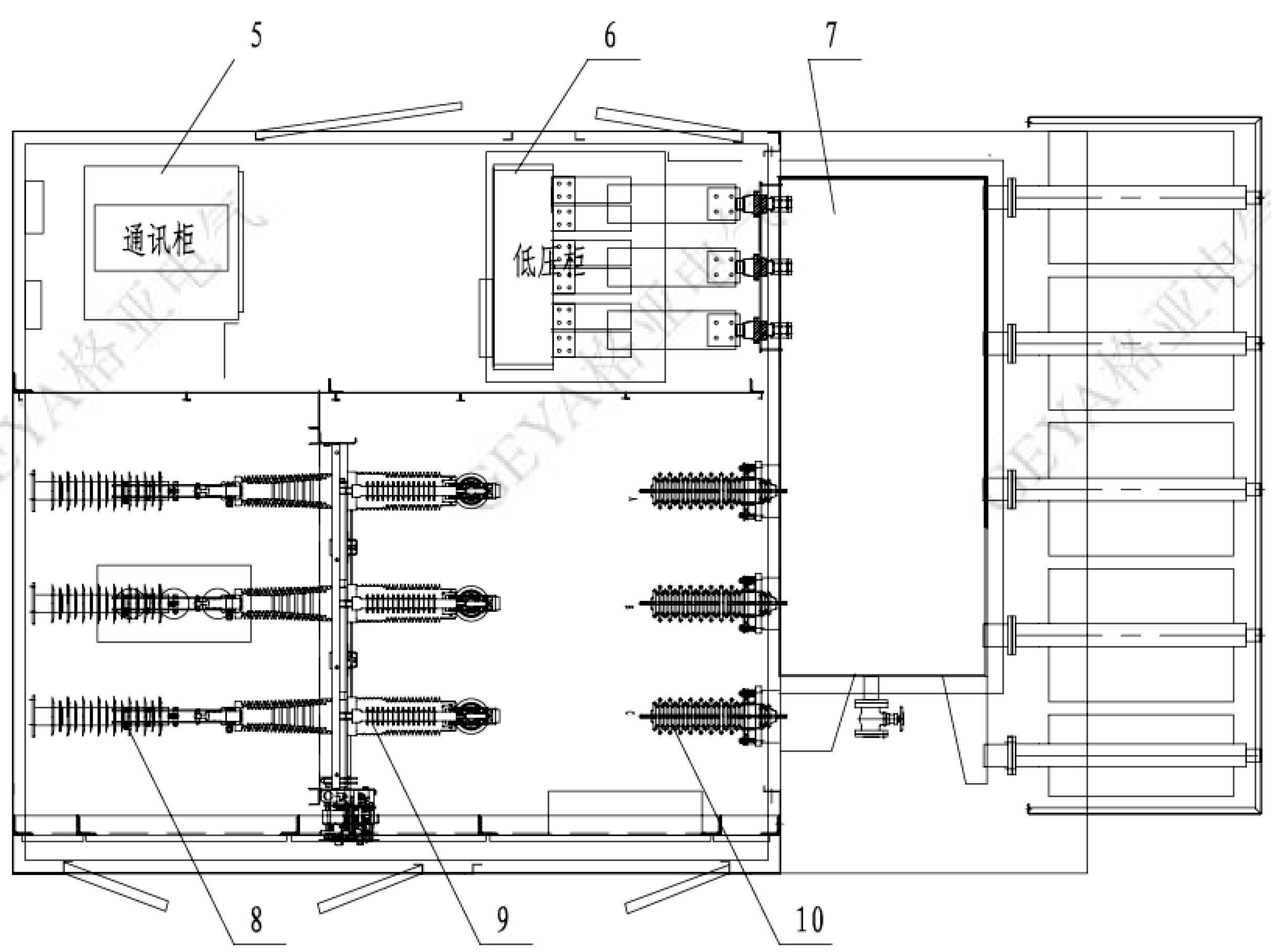
1-舱体
2-铭牌
3-储油柜
4-片式散热器
5-通讯柜
6-低压柜
7-变压器本体
8-氧化锌避雷器
9-高压开关