01

PHOTOVOLTAIC SERIES
光伏系列

ZGS13-H

组合式变压器（光伏美变）

ZGS13-H Combination Transformer (Photovoltaic Meibian)

专业生产高低压产品制造商 服务 / 团队 / 品质 / 合作

GEYA格亚电气

ZGS13-H
组合式变压器（光伏美变）

概述

组合式变压器，是将升压变压器器身、开关设备、熔断器、分接开关及相应辅助设备进行组合的变压器，高压开关、熔断器均安装在油箱内，整体外形尺寸较小，其结构形式与 90 年代从美国引进的箱变相似，按产品结构及元件 配置可分为两种，一种是全绝缘分箱式产品，一种是高压采用干式套管出线的共箱式产品。

应用范围

应用在新能源领域包括光伏发电和风力发电等；
广泛应用于工业园区、居民小区、商业中心及高层建筑等各种场所。

使用环境

海拔高度：≤ 5000 米；
环境温度：最高温度 +40°C，最低温度 -40°C；
湿度：日相对湿度平均值不超过 95%，月相对湿度平均值不超过 90%；
风速：户外风速不超过 45m/s²；
防震：水平加速度不大于 0.4m/s²，
垂直加速度不大于 0.15m/s²；
安装地点倾斜度：不大于 3°；
安装环境：周围空气不受腐蚀性，可燃性气体等明显污染，安装地点无剧烈振动；
污秽等级：IV级；
定购本产品超出上述条件的规定时，可与本公司协商。

产品标准

- GB1094.1-2013 电力变压器第 1 部分： 总则
- GB1094.2-2013 电力变压器第 2 部分：液浸式变压器的温升
- GB/T1094.3-2017 电力变压器第 3 部分：绝缘水平、绝缘试验和外绝缘空气间隙
- GB/T1094.4-2005 电力变压器第 4 部分：电力变压器和电抗器的雷电冲击和操作冲击试验导则
- GB1094.5-2008 电力变压器第 5 部分：承受短路能力
- GB/T1094.7-2008 电力变压器第 7 部分：油浸式电力变压器负载导则
- GB/T1094.10-2003 电力变压器第 10 部分：声级测定
- GB/T6451-2015 三相油浸式电力变压器技术参数和要求
- JB/T10217-2013 组合式变压器

型号含义

□ □ □ □- □ • □ - □ / □ - □

- 低压侧额定电压 (kV)
- 高压侧额定电压 (kV)
- 变压器额定容量 (kVA)
- 风力发电：F，光伏发电：G
- 接线方案：Z- 终端，H- 环网
- 设计序号
- S- 三相
- G- 共箱；F- 分箱
- Z- 组合式

ZGS13-H

组合式变压器（光伏美变）

主要技术参数

额定容量 (kVA)	电压组合			联结组标号	空载损耗	负载损耗	空载电流 (%)	短路阻抗 %s
	高压	低压	分接范围					
630	35 36 36.75 37 38.5	0.4 0.5 0.54 0.6 0.63 0.69 0.8 0.95 1.14	±2×2.5%	Dy11 [光伏] Yd11 [光伏] Dyn11 [风电] Dy11y11 [光伏] Yd11d11 [光伏]	830	7860	0.65	6.5
800					980	9400	0.65	
1000					1150	11500	0.65	
1250					1400	13900	0.60	
1600					1690	16600	0.60	
2000					1990	19700	0.55	
2200					2145	21080	0.55	
2500					2360	23200	0.55	
2750					2535	25000	0.55	
2800					2570	25260	0.55	
2900					2650	26000	0.55	
3150					2810	28800	0.55	
3300					2910	29825	0.50	7.0
3400					2976	30500	0.50	
3500					3041	31170	0.50	
3600					3106	31835	0.50	

备注：新能源产品需要根据用户的具体要求协商解决。
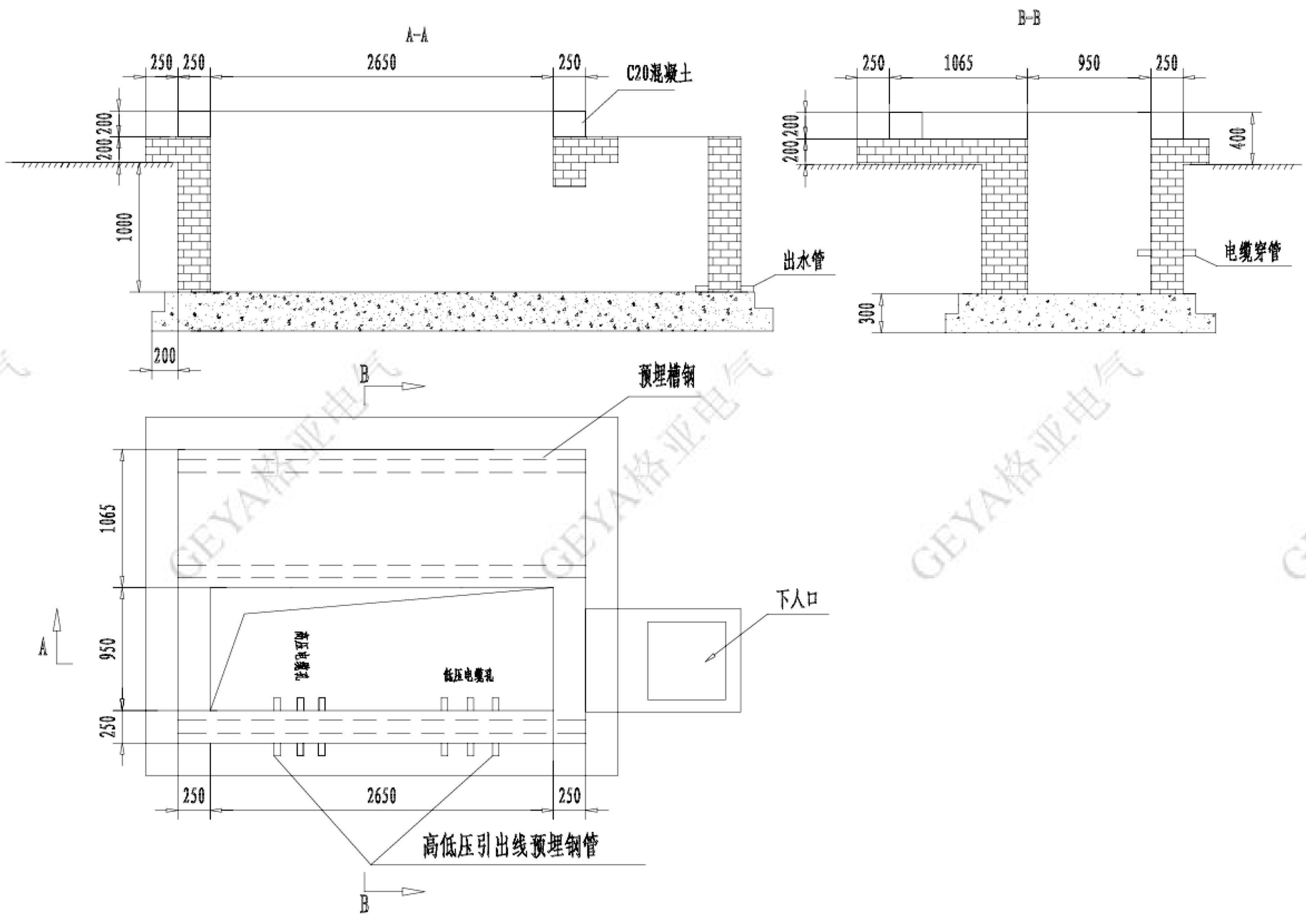
安装基础图